S 51 C, S 70 C
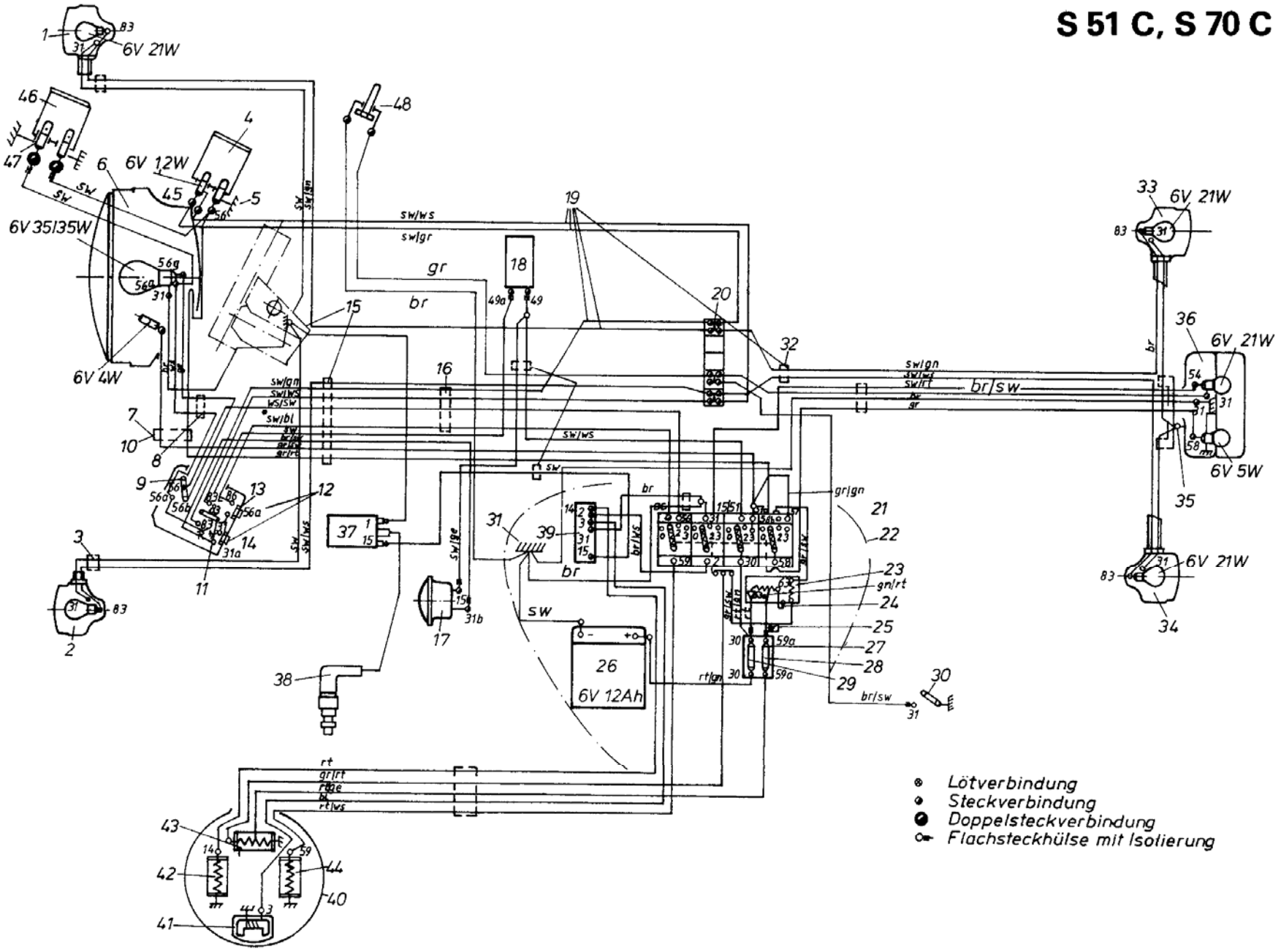
1 Blinkleuchte
2 Blinkleuchte
3 Kabelverlauf
4 Tachometer
5 Masse
6 Scheinwerfer
7 Kabelverlauf
8 Kabelverlauf
9 Abblendschalter
10 Kabelverlauf
11 Blinkschalter
12 Doppeltaster
13 Lichthupe
14 Horndruckknopf
15 Kabelbefestigung
16 Kabelverlauf
17 Signalhorn
18 Blinkgeber
19 Kabelverlauf
20 Leitungsverbinder
21 Zündlichtschalter
22 Gehäuse
23 Ladeanlage
24 Leitung grün (für wenig Ladung)
25 Leitung grün/rot (für viel Ladung)
26 Batterie
27 Sicherungsdose
28 Schmelzeinsatz F 3, 15
29 Schmelzeinsatz 8 A
30 Bremslichtschalter
31 Masse
32 Kabelbefestigung
33 Blinkleuchte
34 Blinkleuchte
35 Masse
36 Bremsschlußleuchte
37 Zündspule
38 Zündkerze
39 Steuerteil
40 Schwunglichtelektronikzünder
41 Steuergeber für Thyristor
42 Ladespule für Zündkondensator
43 Lichtspule 21 W für Batterieladung, Bremslicht, Rücklicht u. Tachobeleuchtung
44 Lichtspule 35 W für Scheinwerfer
45 Blinkkontrolleuchte
46 Drehzahlmesser
47 Fernlichtkontrolleuchte
48 Bremslichtschalter für Handbremse